DESKTOP ARMY EX.24 デスクトップアーミー dragoon

バージニア【MOBIUS】取扱説明書

セット内容

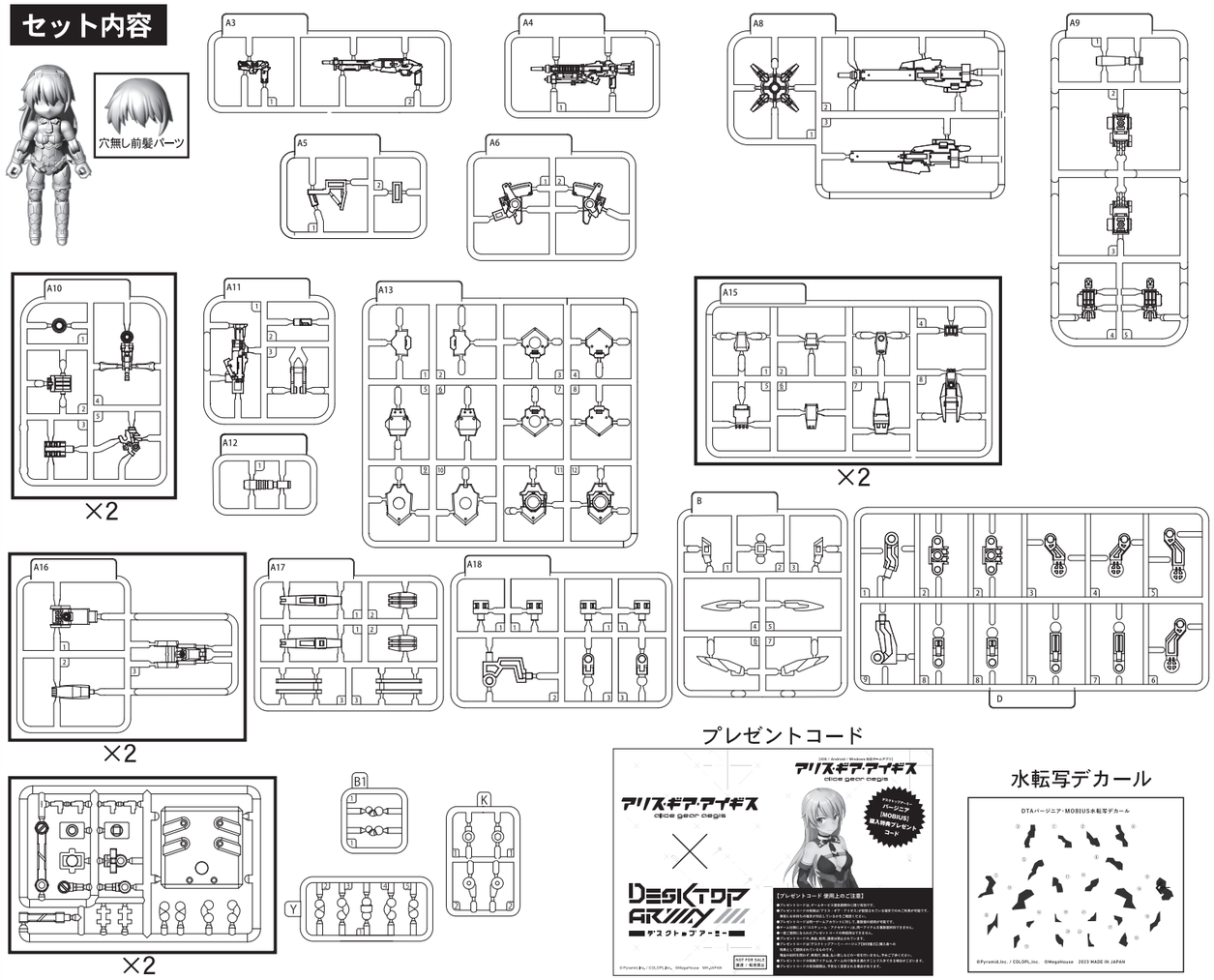

プレゼントコード

水転写デカール

※製造の都合上、ランナーの形状は商品と異なる場合がございますのでご了承ください。

●こちらの画像を参考に武装を組み立ててください。　アンダーゲートを使用している箇所が有るので注意してください。

※パーツはニッパー・カッター等できれいに切り取ってください。(ケガには十分に注意してください。)
穴無し前髪パーツに付け替え可能です。

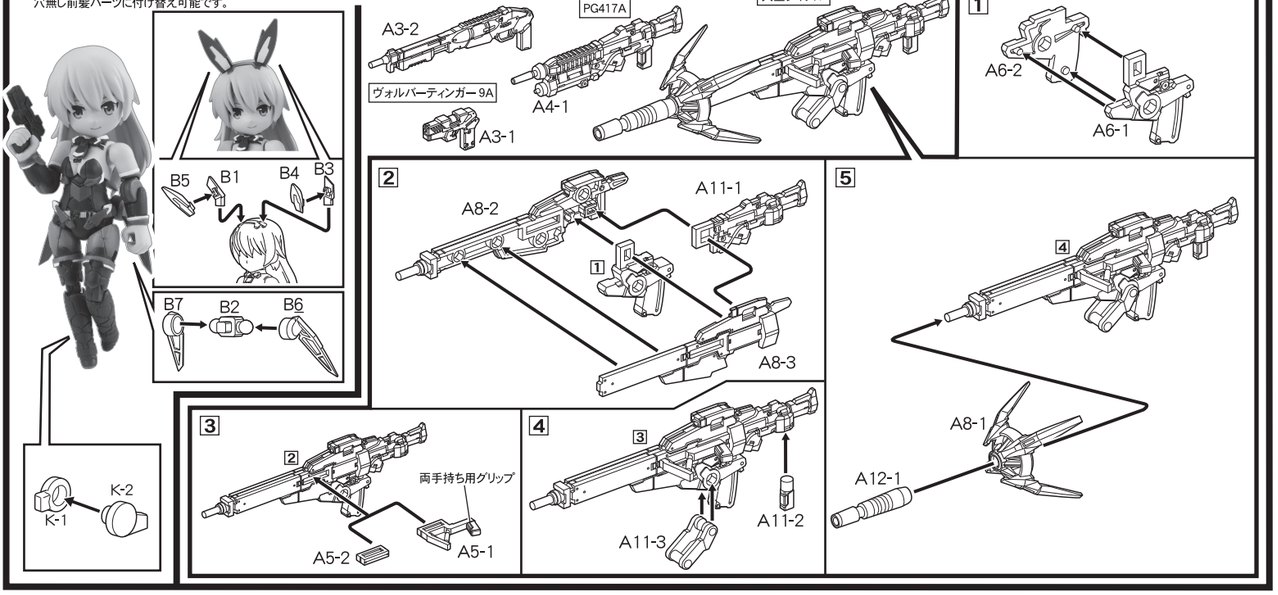

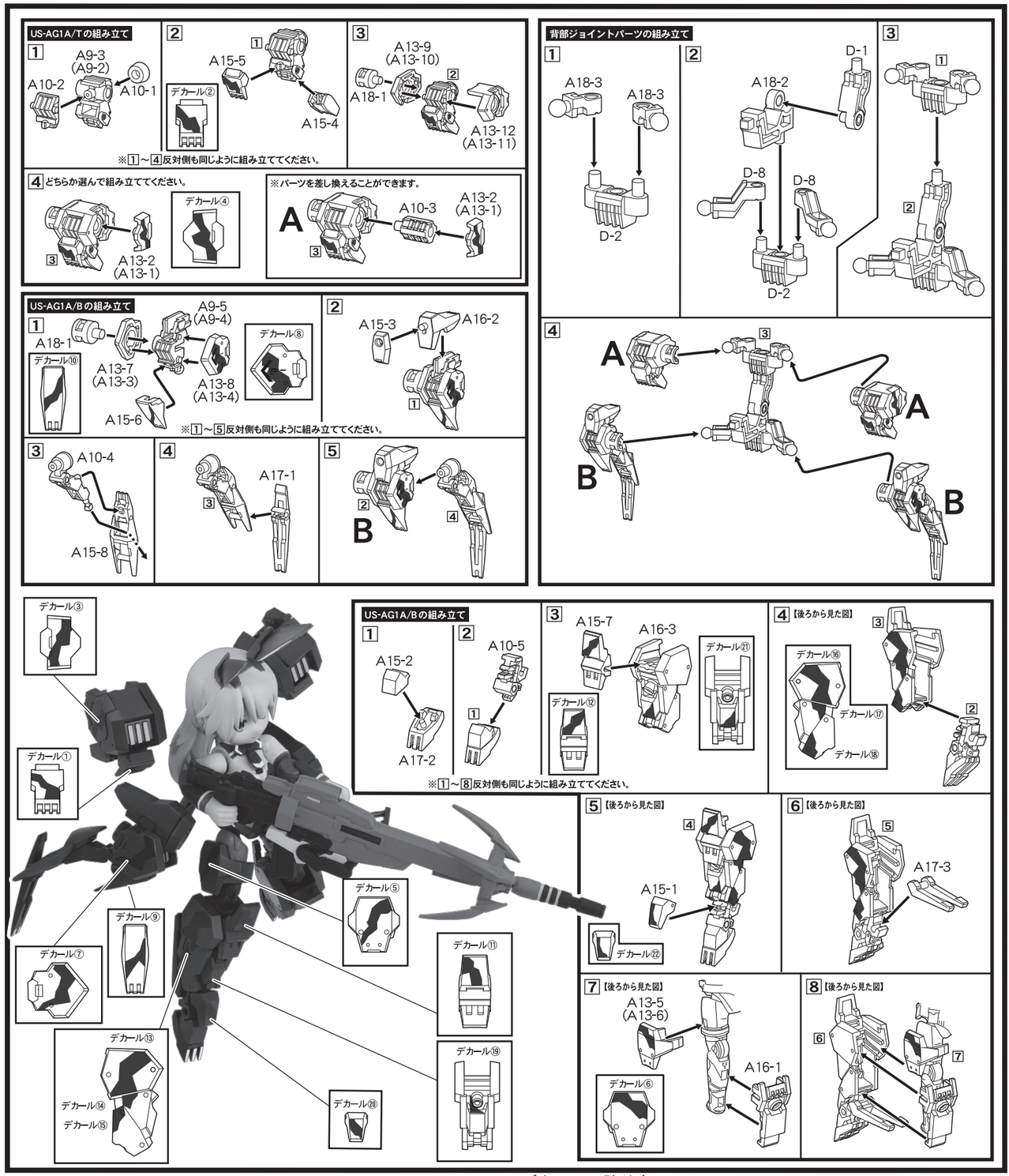

台座

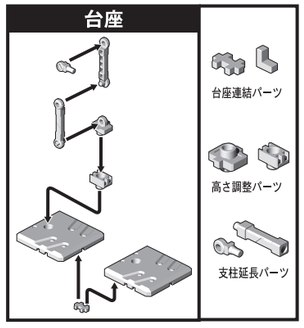

延長関節

延長関節を差し換えることによってポージングの幅が格段に広がります。汎用延長関節は好きな箇所に差し換えてお使いください。股関節用延長関節は図を参考に上下左右注意して取り付けてください。

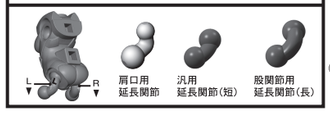

デカールの貼り方

●付属されているデカールを番号に合わせて貼ってください。

用意する道具：カッター、ピンセット、小皿、綿棒、ティッシュ

※画像と商品とは多少異なりますのでご了承ください。

© Pyramid,Inc. / COLOPL,Inc.
© MegaHouse

MegaHouse　BANDAI NAMCO